

Nova cena:2160,00 RSD

~~Cena: 2516,80 RSD~~
Prodajna cena sa popustom
Popust:-356,80 RSD

Vialli K9T je providan dispenzer za džambo toalet papir, sa centralnim izvla?enjem papira. Za rolne pre?nika do 21 cm i širine do 11,5 cm. Ku?ište se zaklju?ava.

Opis

APARAT KOJI ŠTEDI PAPIR!!!

NOSEPOINT drža? rolne toalet papira u džambo rolni, sa centralnim izvla?enjem papira K9T Transparent Vialli

- Specijalni vrh kroz koji se papir izvla?i onemogu?ava izvla?enje više papira odjednom, jer se prilikom izvla?enja prvog lista papir cepa po perforaciji, i iz aparata ostaje da viri 2-3 cm od slede?eg lista.

- Kapacitet: Pre?nik rolne do 21 cm, širina rolne do 11,5 cm. Odgovara i toalet papir CENTERPULL PREMIUM K9P dužine 220 m, šifra 235076.

- Aparat je izra?en od visokokvalitetne ABS plastike.

- Mogu?nost zaklju?avanja klju?em koji se dobija uz aparat. U slu?aju da izgubite klju?, možete ga poru?iti kod nas kao rezervni deo.
- Odgovara HACCP standardu, kao i ostalim standardima o bezbednosti hrane i predmeta opšte upotrebe, kao i direktivama Evropske unije.
- Prilikom koriš?enja, korisnik dodiruje samo onaj listi? koji uzima, a slede?i listi? ostaje nedirnut u aparatu ?ime se spre?ava kontaminacija papira za slede?eg korisnika.
- Odgovaraju?a rolna toalet papira: Toalet papir u džambo rolni, pre?nika rolne do 21 cm, širine rolne do 11,5 cm.
- Zbog specijalnog oblika otvora kroz koji prolazi papir prilikom izvla?enja, papirna rolna MORA imati perforaciju izme?u listova.
- Boje u kojima se aparat K09 proizvodi: Bela, Crna, Providna i Metalik Siva

- Materijal i boje koje se koriste su u skladu sa me?unarodnim standardima i normama. Kontrola kvaliteta visokog stepena u toku procesa izrade garantuje bezbednost i kvalitet proizvoda.

Montaža aparata:

- Montaža aparata se vrši pomo?u tiplova i šrafova koji se dobijaju u kompletu. Montaža se može vršiti i bez bušenja zida, lepljenjem specijalnim lepkovima na bazi silikona (Bison, Moment-Fix i sl.). Ovi lepkovi se ne dobijaju uz aparat, ve? se moraju kupiti odvojeno. Ovi lepkovi se mogu na?i u svakoj farbari. Prilikom lepljenja aparata na podlogu, dovoljno je lepak naneti u pet ta?aka na pole?inu aparata, po jednu ta?ku u uglovima i jednu ta?ku na sredini aparata. U slu?aju lepljenja, poželjno je aparat dodatno zalepiti za podlogu sa duplex - obostrano lepljivom trakom na jednom ili dva mesta, ili zalepiti krep trakom preko aparata za podlogu, kako bi duplex ili krep traka držali aparat u željenom položaju dok se silikonski lepak ne stegne. Najbolje je aparat koristiti 24 ?asa posle obavljene montaže lepljenjem. U slu?aju montaže dozatora pomo?u tiplova i šrafova, dozator se može koristiti odmah. Aparat se montira po uputstvu koje se dobija uz aparat:

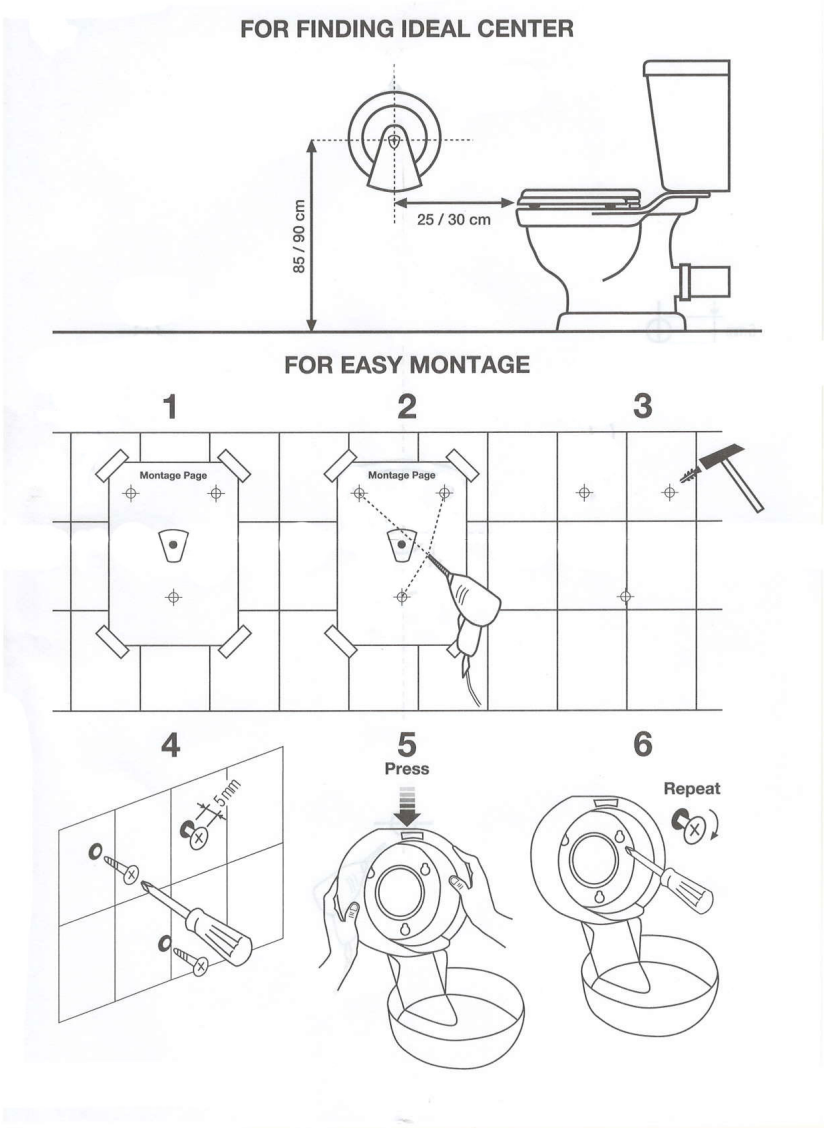

Održavanje aparata:

Ovaj aparat ne zahteva specijalno održavanje. Aparat spolja prebrisati vlažnom krpom. Ne koristiti abrazivna sredstva da ne bi došlo do ošte?enja spoljnih površina.

GENERALNI UVOZNIK I DISTRIBUTER ZA SRBIJU:

EUROPLAST d.o.o. BEOGRAD

Anice Savi? - Rebac 13

11060 Beograd

tel: 011/275-66-66

e-mail:prodaja@europlast.co.rs

ODGOVARAJU?E PUNJENJE

CENTERPULL PREMIUM K9P — 6 × 220 m, šifra 235076

ODGOVARAJU?A PUNJENJA

CENTERPULL PREMIUM K9P — 12 × 150 m, šifra 238054